150 HÄNDLE

1870 I 2020

150 HÄNDLE 1870 I 2020

WIR WISSEN, DASS UNSER GRÖSSTER WERT DAS VERTRAUEN IST, DAS UNS UNSERE MITARBEITER UND UNSERE KUNDEN ENTGEGENBRINGEN.

KONTINUITÄT UND ERFAHRUNG SORGEN JEDEN TAG DAFÜR, DIESES VERTRAUEN IN HÄNDLE ZU ERHALTEN.

VERTRAUEN ENTSTEHT ABER NOCH VIEL MEHR DURCH ZUVERLÄSSIGES HANDELN UND TUN.

150

1870 I 2020

HÄNDLE

150 Jahre Vertrauen, Beständigkeit, Zuverlässigkeit, Service- und Kundenorientierung.

HÄNDLE zählt weltweit zu den innovativsten Firmen im gesamten Spektrum der Aufbereitung und Formgebung für die grobkeramische Industrie sowie für technologieverwandte Branchen.
In über 100 Ländern rund um den Globus produzieren HÄNDLE Maschinen und Anlagen hochwertige Mauerziegel, Pflastersteine, Klinker, Dachziegel, Fassadenplatten und vieles mehr.

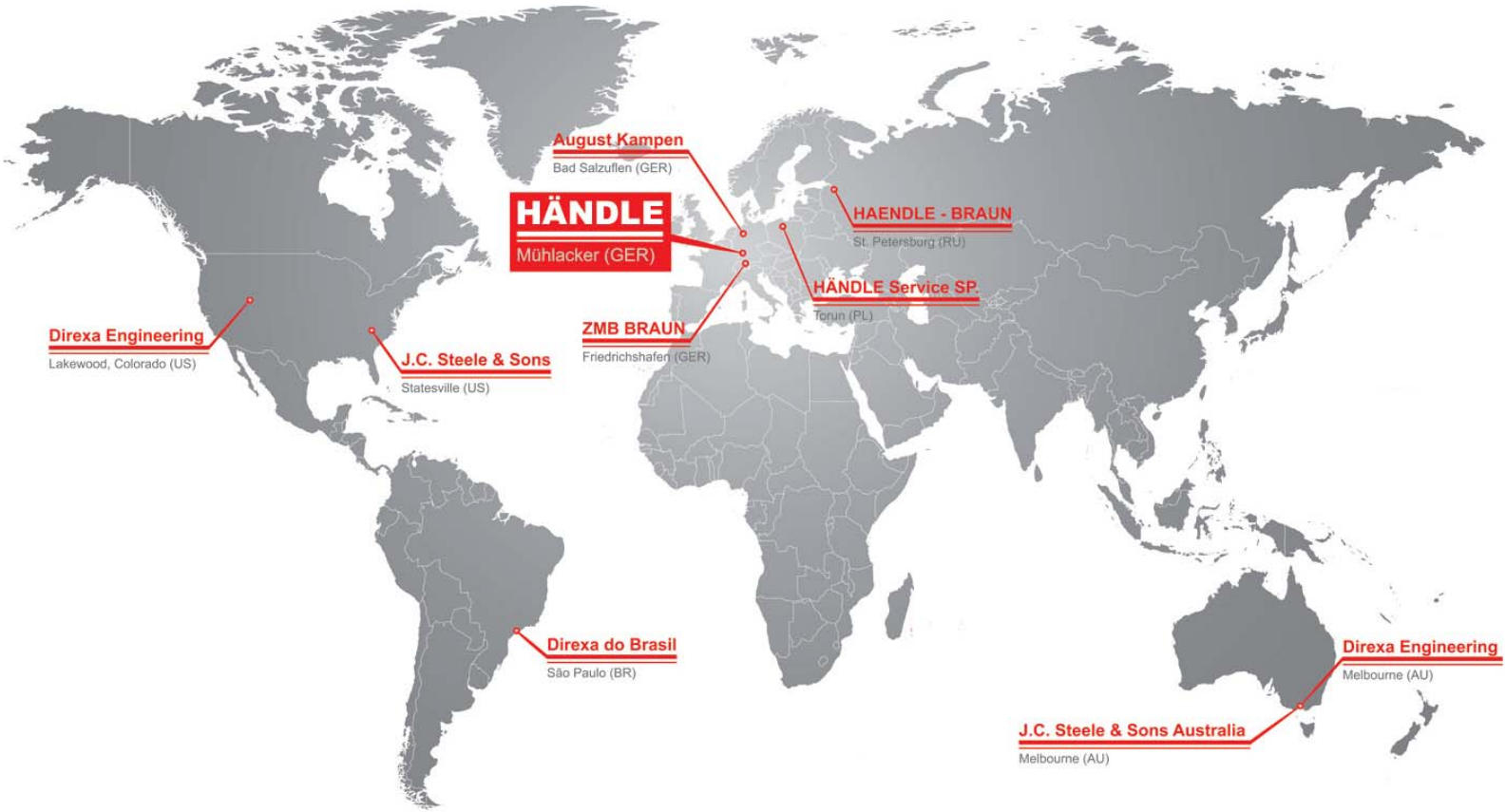

Starke Partner

HÄNDLE ist Teil eines internationalen Firmenverbunds – mit Standorten in USA, Australien, Südamerika, Deutschland, Polen, Russland und weiteren weltweiten Gebietsrepräsentanten.

Statesville (USA)

STEELE ist Weltmarktführer für Steifverpressung und Trockenaufbereitung für die grobkeramische Industrie.

Friedrichshafen (Germany)

ZMB BRAUN ist Weltmarktführer für Mundstücke mit einer breiten Palette an Produkten und Lösungen für die keramische Industrie.

Bad Salzuflen (Germany)

AUGUST KAMPEN ist Hersteller von Mundstücken für Vormauer, Hintermauer, Spezialformate, Dachziegel und führt individuelle Reparaturen von Einzelteilen aus.

Lakewood (USA)

DIREXA ist Spezialist für Trocken- und Brennlösungen für die keramische Industrie.

Wir blicken auf 150 Jahre Unternehmensgeschichte zurück

Das Traditionsunternehmen HÄNDLE gehört zu den Technologie- und Marktführern seiner Branche und ist ein verlässlicher Partner der Ziegelindustrie.

„Durch die vertrauensvolle Zusammenarbeit, verbunden mit unserer hohen Service- und Kundenorientierung, schaffen wir es jeden Tag aufs Neue, innovative und bedarfsgerechte Lösungen für unsere Kunden zu finden.“

Geschäftsführer Gerhard Fischer

150 HÄNDLE 1870 I 2020

Seit 1870 vertrauen Unternehmen aus der grobkeramischen Industrie auf die herausragende Qualität der Maschinen und Anlagen von HÄNDLE und auf unseren erstklassigen Service.

Kernkompetenz von HÄNDLE ist seit jeher die Formgebung. Mit weltweit rund 6.000 ausgelieferten Extrudern 'Made in Mühlacker' sind wir nicht von ungefähr Technologieführer in der Extrusionstechnik.

Historie – Von der Schlosserei zur Fabrik

Am Anfang der Ära HÄNDLE stand eine Schlosserei und Schmiede, die der junge Schlossermeister Karl Händle in einer gemieteten Werkstatt in Dürrmenz errichtete. Der Deutsch-Französische Krieg von 1870/71, zu dem auch Karl Händle eingezogen wurde, bedeutete eine allzu frühe Zwangspause für das junge Unternehmen. Doch nach Kriegsende entwickelte sich aus der Schlosserwerkstatt rasch eine kleine Maschinenfabrik mit einer erstaunlich vielfältigen Produktion. Erste Erfahrungen mit Ziegeleimaschinen wurden durch Reparaturarbeiten gesammelt, bis schließlich 1890 die erste Ziegelpresse gebaut wurde. In dieser Zeit nahm die Bevölkerung stetig zu. Der Drang zur Stadt war enorm und zog einen starken Aufschwung des Baugewerbes und damit auch der Ziegelindustrie nach sich. Viele Kleinstziegeleien entwickelten sich zu Mittel- und Großbetrieben und stellten vom Handstrich- auf Maschinenbetrieb um. Damit schufen sie die Voraussetzungen für das Entstehen der Ziegeleimaschinenindustrie und so konnte sich auch die Firma Karl Händle etwa ab 1890 immer mehr auf Ziegeleimaschinen spezialisieren. Nacheinander traten die Söhne in die Firma ein. Diese zweite Generation hat das Unternehmen maßgeblich vom Handwerks- zum Industriebetrieb geführt. Mit zahlreichen Konstruktionen machte sich HÄNDLE in der Fachwelt rasch einen guten Namen. Einen Teil ihres Aufschwungs verdankt die deutsche Ziegeleimaschinenindustrie auch dem Ringofen, dessen weltweiter Siegeszug 1870 begann. Die meist deutschen Bauleiter, die Ringöfen in aller Welt bauten, empfahlen auch die deutschen Ziegeleimaschinen und trugen so zu deren Verbreitung im Ausland bei. So lieferte HÄNDLE bereits vor dem ersten Weltkrieg in fast alle europäischen Länder einschließlich Russland und in den Vorderen Orient. Diese starke Exportorientierung ist seither kennzeichnend für das Unternehmen.

Die Weiterentwicklung der Vakuumpresse zum Vakuumaggregat 1936 verschaffte dem Unternehmen Weltgeltung und machte es zu einem der führenden Hersteller von Keramikmaschinen. Der Zweite Weltkrieg setzte der Aufwärtsentwicklung ein vorläufiges Ende: Der Betrieb musste auf Kriegsproduktion umstellen und für die Kunden durften nur noch Ersatzteile geliefert werden. Doch bereits im Herbst 1945 lief die Produktion wieder erfolgreich an.

Durch zahlreiche Neuentwicklungen wurde die weltweite Führungsposition weiter ausgebaut.

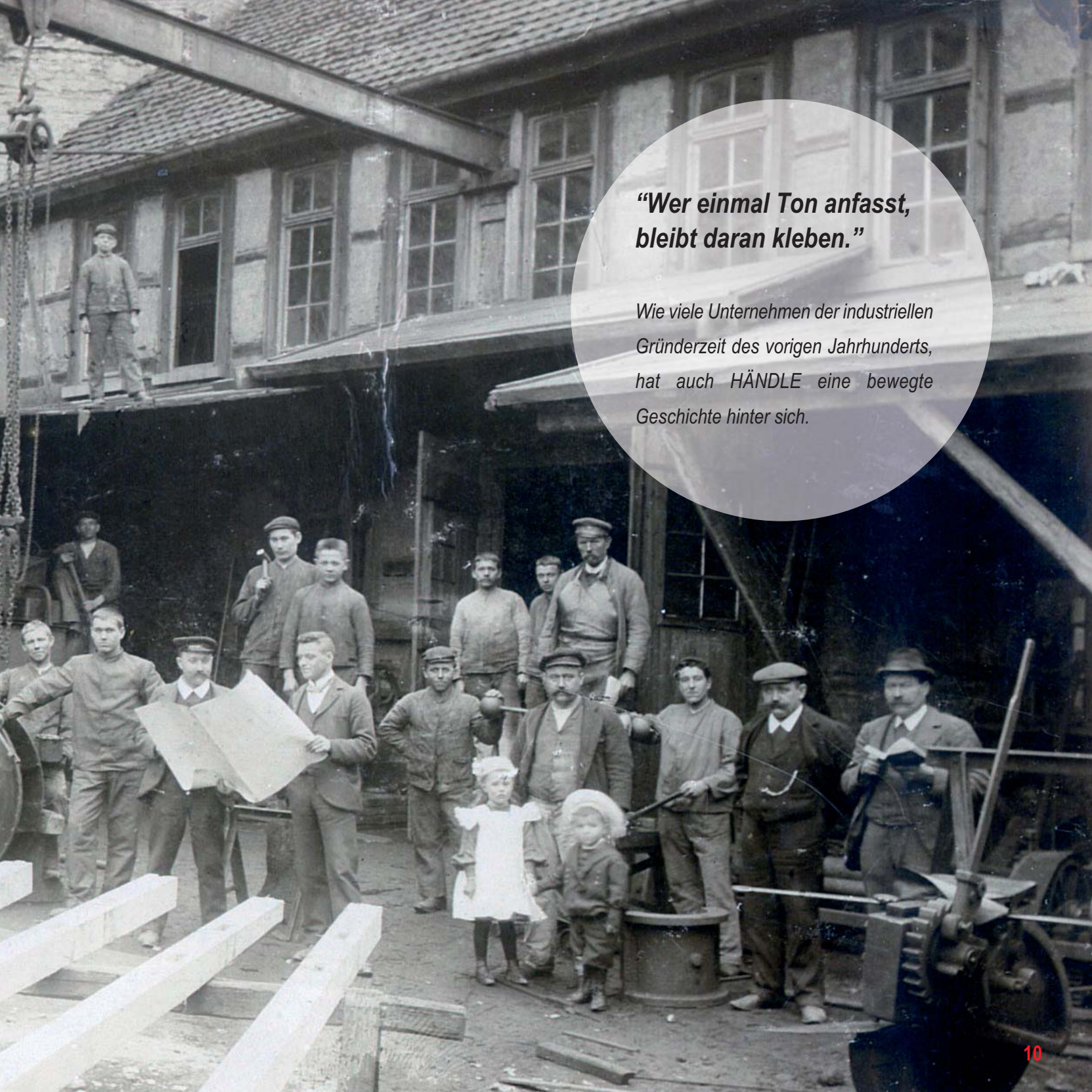

“Wer einmal Ton anfasst, bleibt daran kleben.”

Wie viele Unternehmen der industriellen Gründerzeit des vorigen Jahrhunderts, hat auch HÄNDLE eine bewegte Geschichte hinter sich.

Die wichtigsten Erfindungen, Konstruktionen...

1890 **Bau der ersten Ziegelpresse mit 250 mm Durchmesser**

1906 **Der große Wurf: Erfindung des Kastenbeschickers**

1907 Bau des Kollergangs Type HD

1908 Bau des ersten Glattwalzwerks mit Zahnradantrieb

1909 Bau von zwei-etagigen Kollergängen

Auslieferung der ersten Dachziegelrevolverpresse

1910 Bau von Firstziegel-Schlittenpressen

1910 Erstes Feinwalzwerk für Spaltweiten bis 0,75 mm

1912 Einführung des Differential-Feinwalzwerkes

1920 Bau von Revolver-Falzziegelpressen als Kurbelpresse

1922 Entwicklung des Einwellenmischers

1929 Einführung des Doppelwellenmischers

1930 **Quersumpfanlagen mit Baggerfahrbühne und Querbagger**

1933 Bau der ersten Großraumkastenbeschicker

1934 Bau der ersten Vakuumpresse

PATENT-URKUNDE

GEGENSTAND DES PATENTES IST:

KAISERLICHES PATENTAMT.

... von Mühlacker in die ganze Welt

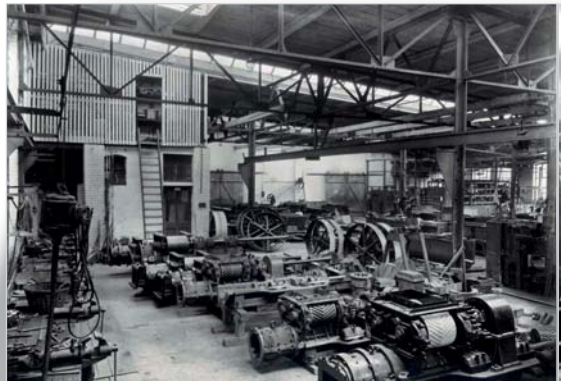

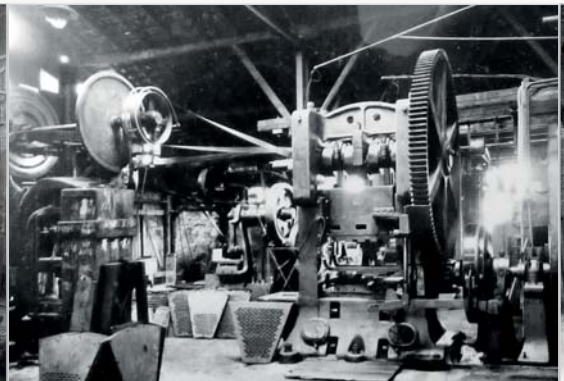

... und Markteinführungen von 1890 – 2020

1936	**Entwicklung des Vakuumaggregats: Kombination von Extruder und Doppelwellenmischer**
1940	Einführung einer Werksnorm und Beginn der Serienfertigung von Kastenbeschickern
1951	**Firstziegelpresse mit Drehtisch**
1953	Laborvakuumaggregat PZVM 8a
1956	Ausräumgerät für Kleinsumpfanlagen: die Bodenfräse
1957	Walzwerke WF mit geschlossenem Walzenstuhl aus Hohlguss
1959	**Tonsilo mit rotierender Ausräumschnecke und hydraulischem Vorschub**
1960	Bau von Vorschäumern für Polystyrol zur Porotonherstellung
1965	**Bau des ersten Vakuumaggregats für die Steifverpressung**
1972	Längssilo mit 2 Ausräumschnecken
1974	Doppelwellenknetraspler als Alternative zum Kollergang bei trockenen Rohmaterialien
1976	Entwicklung der „Compacta“ als neue Generation der Kompaktvakuumaggregate
1977	Vakuumaggregat „Universa“
1978	**Bau des größten Kollergangs der Welt innerhalb der Keramikindustrie: Type HM2080a**
1982	Hydraulikwalzenbrecher für einen Volumendurchsatz bis 250 m³/h

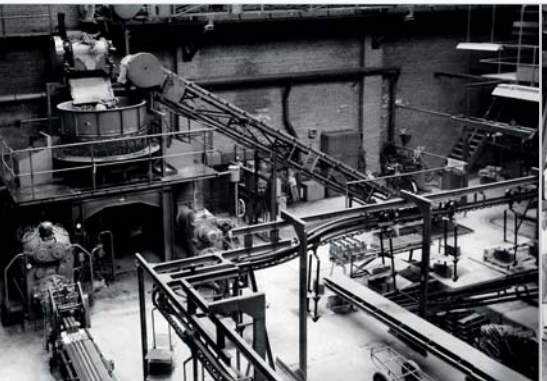

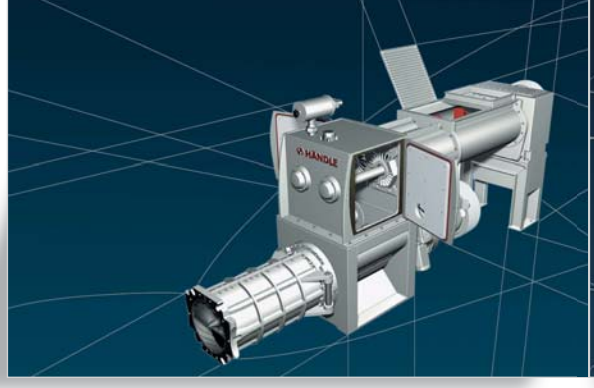

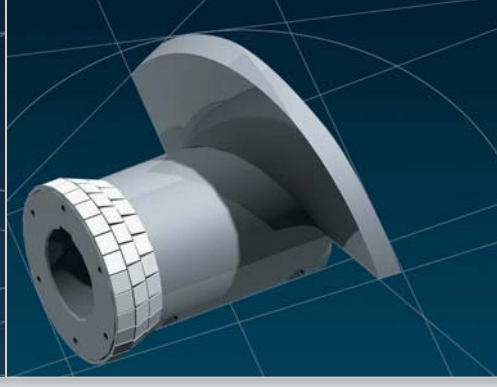

1983 Steinaussonderungsbrecher WSB

1990 **FUTURA I – neue Generation von Vakuumaggregaten**

1991 Alpha I – Schwingenwalzwerk – neue Walzwerksgeneration zum Feinmahlen

1995 Kollergang „Quadro“ mit 4 Läufern

1996 **Drehtischpresse WEGA**

1997 Neu entwickelter Doppelwellensiebmischer

1999 Doppelschneckenextruder PZGD 45b

2000 **Die Neukonstruktion „FUTURA II“ löst die „FUTURA I“ ab**

Neues, hydraulisches Schwingenwalzwerk ALPHA II für Spaltweiten bis 0,5 mm

2001 Mobiles Messsystem MMS für optimale Extrusion

2003 **Revolverpresse NOVA II ermöglicht erstmals Verpressung von Großdachziegeln mit 5 Stück/m³**

2004 750er Super Extruder E75 für mehrsträngiges Extrudieren

2007 WEGA, Einfachdrehtischpresse PDZ2S 5065a

2009 **Weiterentwicklung systemorientierter HÄNDLE Verschleißtechnik**

2010 Längs- und Querbagger EKBL45a+60a und EKBQ150a

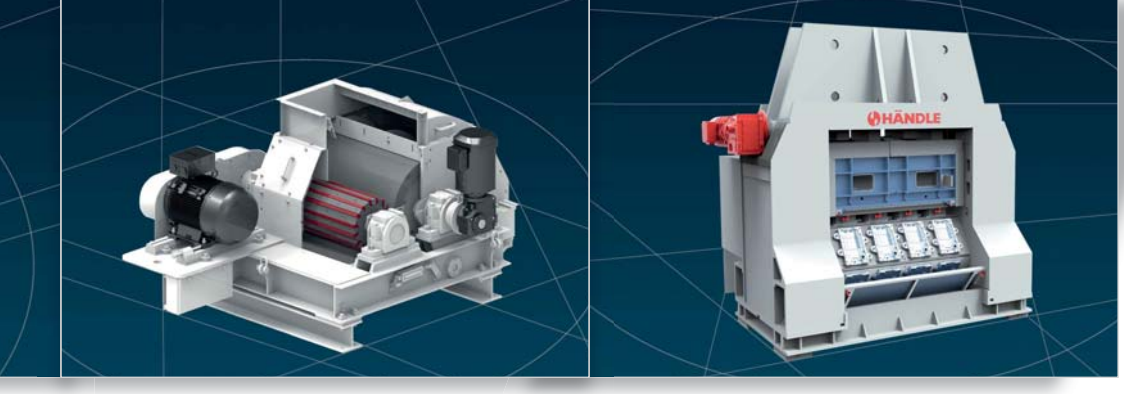

2011 Neues Doppelwellensiebmischer-Programm

Neues Extruder Modell E25 mit 200 und 250 mm Zylinderdurchmesser

Zahlreiche Neuerungen bzgl. Panzerwerkstoffe, u.a. Anwendung von Keramik und Hartmetall

2012 **Wega-S3 Drehtischpresse**

Rostfreier Extruder ER25A/20 für die Röhrenproduktion in China

2013 E40B Extruder für Pressdrücke bis150 bar

2014 Optimierung des Extruder-Simulationsmodells ESM

2015 **Weiterentwicklung der Schlagleistenwalzwerke WSL gemeinsam mit Steele**

2016 Feuchtemessextruder FME12A

2017 **Markteinführung der neuen Exzenter-Dachziegelpresse NOVA III 2.400**

Vakuumaggregat mit Vorpresse Type MH40B und Extuder Type E40b/35S

2018 **Feinwalzwerk GAMMA für die Zerkleinerung bis 1 mm kleinstmöglicher Walzenspalt**

2019 **Extruder Reihe EF für Anwendungen außerhalb der Ziegelindustrie**

150 HÄNDLE 1870 I 2020

Streiflichter aus 150 Jahren Firmengeschichte

1870 **Offizielle Gründung am 26.06.1870 in Dürrmenz durch Karl Händle**

1876 Beginn der Lehrlingsausbildung

1905 **Umzug von Dürrmenz nach Mühlacker**

(Vorausschauend war das neue Grundstück direkt an der Bahnlinie so groß gewählt, dass es auch langfristig gesehen, für zukünftige Betriebserweiterungen, ausreichend sein würde.)

1920 50 Jahre Maschinenfabrik Karl Händle & Söhne

1922 Bau und Einweihung der Gießerei

(1985 erfolgt der letzte Guss mit anschließender Stillegung der Gießerei und Umbau zum zentralen Ersatzteillager.)

1936 **Entstehung der Lehrwerkstatt**

(Die erste Hälfte der Montagehalle wird gebaut, diese wird erst 1955 vollendet.)

1947 **Bau einer Versuchsanlage und eines Labors**

1958 Bezug des neu errichteten Verwaltungsgebäudes

1966 50% Exportanteil von Maschinen

1970 **100-jähriges Firmenjubiläum**

1973 Gründung von HÄNDLE Australia in Kurri Kurri

(Das Zweigwerk besteht bis 1992.)

1975 Gründung der Firma Ceramatec in Sao Paulo (Brasilien)

(Die Beteiligung wurde Ende der 1980er Jahre aufgegeben.)

1978 Einweihung der ‘grünen’ Fertigungshalle

1978 Installation einer elektronischen Datenverarbeitung

1992 Mehrheitsbeteiligung von HÄNDLE bei Fr. Petersen Maskinfabrik in Broager (Dänemark) *(2009 erfolgt die gesellschaftsrechtliche Trennung von Fr. Petersen Maskinfabrik. Petersen unterstützt als Handelsvertreter weiterhin die Interessen von HÄNDLE auf dem dänischen Markt.)*

1993 Bau der ‘blauen’ Montagehallehalle für Großmaschinen

2000 **J.C. Steele & Sons in Statesville, NC (USA) wird Mehrheitsgesellschafter**

2003 **Gründung der Servicegesellschaft Händle S.p.z.o.o in Torun (Polen)**

2008 Umstellung des EDV-Systems auf ein betriebswirtschaftlich voll durchgängiges ERP-System.

2009 Start eines umfangreichen Investitionsprogramms in die Eigenfertigung am Standort in Mühlacker

2010 **10 Jahre Partnerschaft mit J.C. Steele & Sons (USA)**

Gründung der Niederlassung in St. Petersburg (Russland)

150 HÄNDLE 1870 I 2020

2011 Geschäftserweiterung durch eine neue Vertriebsabteilung, die sich mit verfahrenstechnischen Prozessen außerhalb der Ziegelindustrie beschäftigt

2013 Gründung der HÄNDLE Service Akademie

2014 **Übernahme der Ziegelmundstückbau Braun GmbH in Friedrichshafen sowie der August Kampen GmbH in Bad Salzuflen**

Bau und Eröffnung des neuen HÄNDLE Logistikzentrums am Standort Mühlacker

2015 Ausbau des HÄNDLE, BRAUN, KAMPEN Servicestützpunkts in Norddeutschland
Gemeinsam installiertes Expertenteam “Extrusionstechnik – Formgebung”

2018 **HÄNDLE belegt den 2. Platz des 'Zi Best Service Supplier 2018 Awards'**

2020 **150-jähriges Firmenjubiläum**

“Vom Handwerksbetrieb zum Global Player”

Unsere Geschichte ist ein Ansporn für unsere Zukunft.

150 HÄNDLE 1870 I 2020

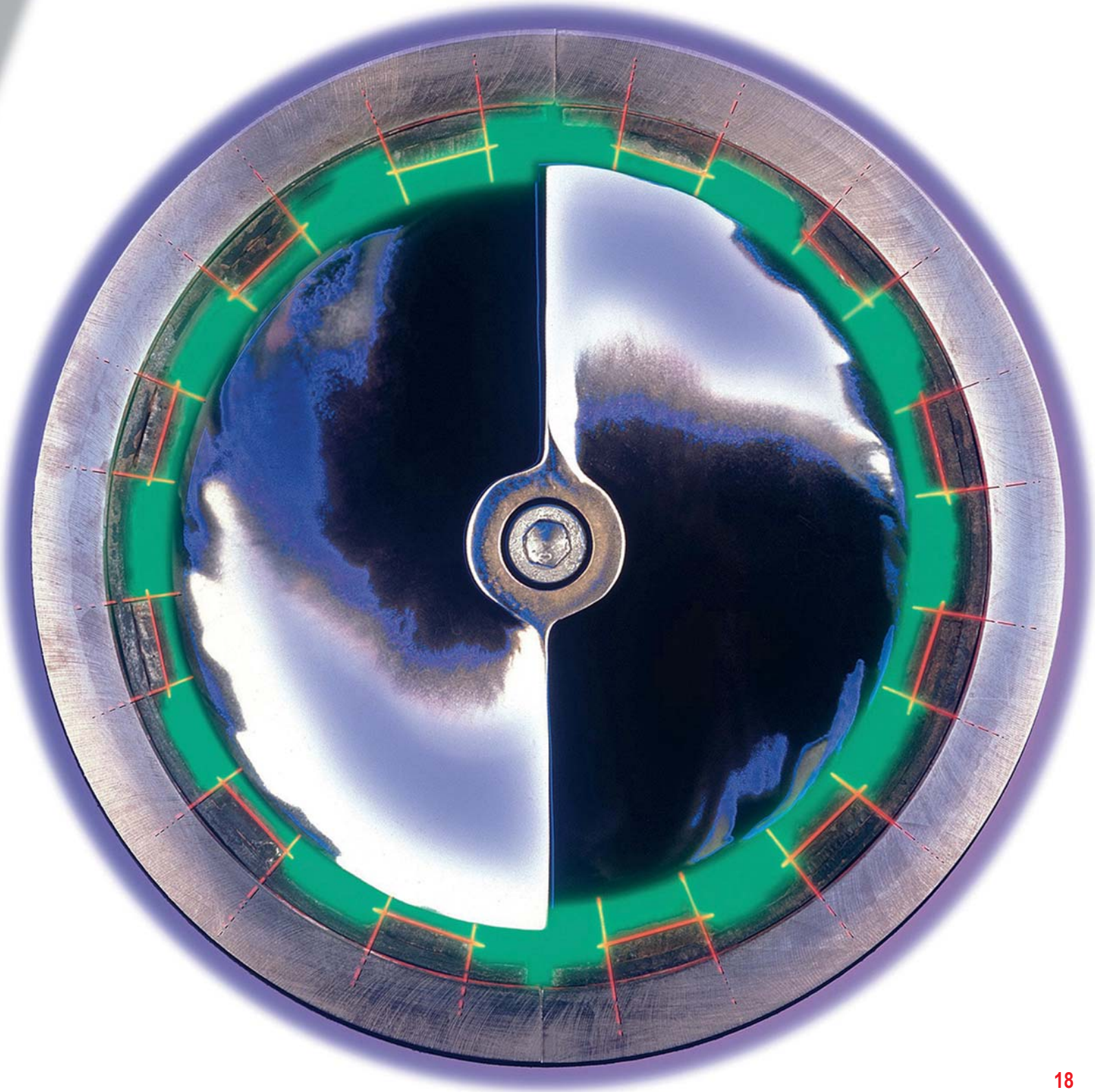

Willkommen im Mittelstand,
willkommen in der Familie.

Als Technologieführer ist HÄNDLE auf Mitarbeiter angewiesen, die mit Know-how und frischen Ideen begeistern. Jeder einzelne Mitarbeiter ist ein wichtiger Teil der ‚Familie'. Geschäftsführer Gerhard Fischer: „Ein echtes Wir-Gefühl entsteht nur, wenn wir uns immer wieder neu mit Respekt und Anerkennung begegnen. Bei uns zählt der einzelne Mensch mit seinen Stärken und seinem Entwicklungspotential. Wir schätzen den Dialog zwischen Generationen und sehen den damit verbundenen Perspektivenwechsel als Bereicherung."

Der größte Wert ist das Vertrauen, das die Mitarbeiter uns und den Kunden entgegenbringen. Wir haben uns über Generationen als langfristig agierendes Unternehmen bewährt. Unsere Kontinuität und Erfahrung sorgen jeden Tag dafür, dieses Vertrauen zu erhalten. Langjährige Betriebszugehörigkeiten und eine niedrige Fluktuationsrate beweisen, dass diese Beständigkeit auch nach innen funktioniert. Neues auszudenken und Bestehendes zu verbessern ist eine Kernkompetenz, die sich bei HÄNDLE von Generation zu Generation weiterentwickelt hat. Mitarbeiter bringen sich mit neuen Ideen und Vorschlägen ein. Und so ist es konsequent, dass wir gerne und aus Überzeugung in die Qualifizierung und Weiterbildung unserer Mitarbeiter investieren.

Eine gute Ausbildung hat bei uns Tradition: Ob Fortbildung, berufsbegleitendes Studium oder Meister- und Technikerausbildung – wir unterstützen die Mitarbeiter bei ihrer beruflichen Karriere nach Kräften.

„Bei uns zählt jeder einzelne Mensch mit seinen Stärken"

Da HÄNDLE mit seinen Produkten in der ganzen Welt vertreten ist, bieten sich gute Chancen, je nach Position und Reisebereitschaft, auch außerhalb von Mühlacker tätig zu werden. Der weltweite Unternehmensverbund und die Internationalität der Kunden bieten vielfältige Möglichkeiten, die Welt und die Branche besser kennen zu lernen. Aufgrund der flachen Hierarchien und kurzen Abstimmungswege wird bei HÄNDLE rege und konstruktiv diskutiert, durchdacht, entschieden und tatkräftig umgesetzt. Nicht umsonst wird ein Unternehmen wie unseres als Wachstumsmotor bezeichnet.

Von Mühlacker in die ganze Welt

Schon von weitem fällt der zehnstöckige Anbau der Tate Modern in London mit seinen pyramidenförmigen Seitenteilen in den Blick. Schweizer Architekten verwirklichten das futuristische Projekt mit einem Investitionsvolumen von umgerechnet 328 Mio. Euro. Dabei gelang es ihnen, das Äußere des Gebäudes durch die Verwendung von Ziegelsteinen in seinem historisch-industriellen Kontext zu platzieren.

Die an der imposanten Fassade verbauten Fassadenklinker wurden in Deutschland von einem langjährigen HÄNDLE Kunden gefertigt.

Wohnen ist ein Grundbedürfnis, und ein modernes Haus muss baubiologischen und bauökologischen Anforderungen gerecht werden. Hierbei übernehmen die Außenwand und das Dach wichtige Funktionen, denn sie bestimmen unter anderem maßgeblich das Innenraumklima und damit unser Wohlbefinden. Einer der natürlichsten Baustoffe ist seit jeher der Ziegel, der ganzheitlich betrachtet sehr gut abschneidet.

An den Basis-Bestandteilen hat sich bis heute nichts geändert: Ton, Lehm und Wasser werden gemischt, in Formen gepresst und gebrannt. Die Rohstoffe werden im Tagebau gewonnen, Lehm und Ton kommen überwiegend aus Lagerstätten in unmittelbarer Nähe der Ziegelwerke.

Das Herstellungsprinzip hat sich seit Jahrtausenden kaum verändert, im Gegensatz zu den technischen Anlagen. Früher benötigte der Brand viel Energie, doch die Ziegelwerke haben zahlreiche Prozesse optimiert: So konnte beispielsweise durch den Energieverbund zwischen Trockenkammer und dem sich direkt anschließenden Ofen der Verbrauch an Primärenergie deutlich verringert werden.

Seit nunmehr 150 Jahren liefert HÄNDLE einen entscheidenden Beitrag zur permanenten Optimierung von Produktionsprozessen. Dies ist dank unserer großen Innovationskraft im Bereich der Fertigungstechnik weltweit möglich.

150 HÄNDLE 1870 I 2020

Ziegel für wegweisende Architektur-Projekte –

und als natürliche Basis für zeitgemäßes und gesundes Wohnen

Der einzigartige Mehrwert, den HÄNDLE seinen Kunden bietet, ist das Resultat:

- ...eines praxisorientierten Anwendungslabors und Technikums für halbindustrielle Versuche, das seit über 70 Jahren für die Projektunterstützung und als Serviceleistung integraler Bestandteil von HÄNDLE ist

- ...einer qualifizierten Entwicklung und Konstruktion, die sich - neben der Neukonstruktion von Maschinen - auch mit Prozessoptimierungen, Verschleißminimierung und Reduzierung des Energieverbrauchs befasst

- ...eines kundenorientierten Projektmanagements, welches schnell und präzise auf Kundenbedürfnisse eingeht und unsere Kunden von der Beratung über die Inbetriebnahme bis zum After-Sales-Service, während der gesamten Lebendsdauer der Maschinen und Anlagen, betreut.

- ...weltweiter Servicebereitschaft und persönlicher Kundenbetreuung vor Ort, die die schnelle Lieferung von Ersatz- und Verschleißteilen, Regenerierservice, vorbeugende Instandhaltung und die Überholung von Gebrauchtmaschinen gewährleistet

- ...einer flexiblen, schnellen Teilefertigung im eigenen Haus

- ...zuverlässiger Einhaltung von Planungs-, Bau- und Montagezeiten

150 Jahre
4 **Vertrauen, Beständigkeit, Zuverlässigkeit**

International
6 **Starke Partner**

Tradition
8 **Unternehmensgeschichte
Von der Schlosserei zur Fabrik**

Innovationen
12 **Erfindungen, Konstruktionen
und Markteinführungen**

Familienunternehmen
16 **Entwicklung der Firmenorganisation**

Wir sind HÄNDLE
18 **Bei uns zählt jeder einzelne Mensch**

Baustoff Ziegel
20 **Von Mühlacker in die ganze Welt**

Mehrwert
22 **Wie schaffen wir das?**

150 HÄNDLE
1870 I 2020

06/2020

150 HÄNDLE

1870 I 2020